ECOVACS

DEEBOT X12 FAMILY

Használati útmutató

FONTOS BIZTONSÁGI ELŐÍRÁSOK

FONTOS BIZTONSÁGI ELŐÍRÁSOK

Elektromos készülékek használatakor néhány alapvető szabályt mindig be kell tartani, köztük a következőket is:

OLVASSA EL A TELJES ÚTMUTATÓT A KÉSZÜLÉK HASZNÁLATA ELŐTT ŐRIZZE MEG AZ ÚTMUTATÓT

1. A készüléket 8. életévüket betöltött gyermekek, korlátozott fizikai, érzékszervi vagy szellemi képességű személyek vagy tapasztalattal, ill. ismerettel nem rendelkező személyek csak akkor használhatják, ha felügyeletük biztosított, vagy a készülék biztonságos használatát nekik elmagyarázták, és az esetleges veszélyeket megértették. Soha ne engedjen gyerekeket a készülékkel játszani! A tisztítást és felhasználói karbantartást nem végezheti felügyelet nélküli gyermek.
2. Tegye szabaddá a megtisztítani kívánt területet. Távolítsa el az elektromos vezetékeket és a kisebb tárgyakat a padlóról, amik összezavarhatják a készüléket. Hajtsa be a szőnyeg szélét a szőnyeg pereme alá és emelje fel a padlóról az olyan tárgyakat, mint függönyök vagy asztalterítők.
3. Ha a megtisztítani kívánt területen bármilyen szintkülönbség (szintesés) van, például egy lépcső miatt, a készülék használatakor gondoskodjon róla, hogy a gép érzékelni tudja a lépcsőt és ne essen le a lépcső szélén. Ehhez szükség lehet valamilyen fizikai akadály elhelyezésére a szintkülönbség szélére, ami megakadályozza a készülék leesését. Ügyeljen rá, hogy a kihelyezett fizikai akadályban ne lehessen megbotlani.
4. Csak az útmutatóban leírtak szerint használja! Csak a gyártó által ajánlott vagy forgalmazott kiegészítőket használja.
5. KIZÁRÓLAG BELTÉRI háztartási használatra. Ne használja a készüléket a szabadban, kereskedelmi vagy ipari környezetben.
6. Ne használja portartály és/vagy behelyezett szűrők nélkül.
7. Ne használja a készüléket olyan helyen, ahol égő gyertyák vagy törékeny tárgyak vannak.
8. Ügyeljen rá, hogy haja, ruházata, ujjai és bármely más testrésze ne kerüljön a készülék nyílásai vagy mozgó alkatrészeinek közelébe.
9. Ne használja a készüléket olyan helyiségben, ahol kisbaba vagy gyermek alszik.
10. Ne használja különösen meleg vagy hideg környezetben (-5 ˚C/23 ˚F alatt vagy 40 ˚C/104 ˚F felett). A robotot 0 °C/32 °F feletti és 40 °C/104 °F alatti hőmérsékleten töltse fel.

11. Ne használja a készüléket nedves vagy vízzel borított felületeken.
12. Ügyeljen rá, hogy a készülék ne szedjen össze nagyobb tárgyakat, például kődarabokat, nagyobb papírdarabokat vagy bármi mást, ami eltömítheti a készüléket.
13. Ne használja a készüléket gyúlékony vagy éghető anyagok (például benzin, a nyomtató vagy fénymásoló toner) összegyűjtésére, illetve ne használja olyan helyeken, ahol ilyen anyagok előfordulhatnak.
14. Ne használja a készüléket bármilyen égő vagy füstölő anyag, például cigaretta, gyufa, forró hamu vagy bármi más, tüzet okozó anyag összegyűjtésére.
15. Ne tegyen semmilyen tárgyat a beszívó csőbe. Ne használja a készüléket, ha a beszívó rész el van záródva. Tartsa portól, szösztől, hajtól, illetve a légáramlást akadályozó bármilyen egyéb anyagtól tisztán a levegő beömlő nyílást.
16. Ha a tápkábel sérült, a veszély elhárítása érdekében a gyártónak vagy hivatalos márkaszervizének kell azt kicserélnie.
17. Kapcsolja KI a főkapcsolót a készülék tisztítása vagy karbantartása előtt.
18. A CH2541 töltővel használható lítium akkumulátor legfeljebb 4 cellás, a maximális névleges feszültsége DC 14,4 V, a névleges kapacitása 3600 mAh. A készülék selejtezése előtt az akkumulátort a helyi jogszabályoknak és rendelkezéseknek megfelelően el kell távolítani, és gondoskodni kell hulladékként való elhelyezéséről.
19. Kérjük, az elhasznált akkumulátorokat a helyi előírásoknak és jogszabályoknak megfelelően helyezze el.
20. Ne dobja tűzbe a készüléket, akkor se, ha súlyosan sérült. Az akkumulátorok felrobbanhatnak a tűzben.
21. A készüléket a jelen útmutatóban leírtak szerint kell használni. Az Ecovacs Home Robotics nem tehető felelőssé semmilyen, a helytelen használatból eredő kárért vagy sérülésért.
22. A robot olyan akkumulátorokat tartalmaz, amit csak szakember cserélhet ki. A robot akkumulátorának cseréjéhez hívja az Ügyfélszolgálatot.
23. Kérjük, győződjön meg róla, hogy a tápforrás feszültsége megegyezik az OMNI állomáson feltüntetett feszültséggel.
24. Csak a gyártó által a készülékhez mellékelt eredeti újratölthető akkumulátorokat és OMNI állomást használja. Tilos nem újratölthető akkumulátorokat használni.
25. Ügyeljen rá, hogy ne sértse meg a tápvezetéket. Ne húzza vagy helyezze át a készüléket vagy

az OMNI állomást a tápkábelénél fogva, ne használja a tápkábelt fogantyúként, ne csukja rá az ajtót a tápvezetékre és ne húzza végig a tápkábelt éleken vagy éles sarkokon. Ne húzza a készüléket át a tápvezetéken. Tartsa távol a tápvezetéket minden meleg felülettől.

26. Ne használja az OMNI állomást, ha sérült. A sérült vagy hibás tápegységet tilos megjavítani és tilos használni!
27. Ne használja a készüléket sérült tápvezetékkel vagy csatlakozóval. Ne használja a készüléket vagy az OMNI állomást, ha valamelyik nem működik megfelelően, ha valamelyiket leejtette, megsérült, a szabadban hagyta vagy víz érte. A gyártónak vagy a hivatalos márkaszerviznek kell megjavítania az esetleges veszélyhelyzetek elkerülése érdekében.
28. Az OMNI állomás tisztítása vagy karbantartása előtt húzza ki a csatlakozót a dugaszolóaljzatból.
29. Vegye ki a készüléket az OMNI állomásból, és kapcsolja KI a készülék főkapcsolóját, mielőtt eltávolítaná az akkumulátort a készülék kiselejtezésekor.
30. Ha hosszabb ideig nem használja az OMNI állomást, húzza ki a csatlakozóját.
31. Ha a robotot hosszabb ideig nem fogja használni, kapcsolja KI a tároláshoz és húzza ki az OMNI állomás tápcsatlakozóját.
32. FIGYELMEZTETÉS – Csak tiszta vizet töltsön a tiszta tartályba.
33. **FIGYELMEZTETÉS:** Az akkumulátor újratöltéséhez csak a készülékhez mellékelt levehető CH2541 töltőt használja.

A rádiófrekvencia sugárzási előírások teljesítése érdekében az eszköz és az emberek között legalább 20 cm távolságot kell tartani az eszköz működése közben.

Az előírásoknak való megfelelés biztosítása érdekében az ennél a távolságnál közelebb végzett műveletek nem ajánlottak. Az adóhoz használt antennát nem szabad más antennával vagy adóval együtt elhelyezni.

Az eszköz frissítése

Egyes eszközöket általában kéthavonta frissítenek, de nem mindig ilyen pontosan.
Egyes eszközök, különösen azok, amelyek több mint három éve kerültek értékesítésre, csak akkor frissülnek, ha kritikus sérülékenységet találnak és azt hárítják el.

A szoftver aktuális verziójának ellenőrzéséhez és az automatikus frissítések engedélyezéséhez lépjen az alkalmazásban a Beállítások > Robot speciális beállításai > A robotról > Frissítés menüpontra. Ott megjelenik az aktuális verzió; koppintson a Frissítésre az oldalra való belépéshez, és az Automatikus frissítés engedélyezéséhez válassza ezt a lehetőséget.

	Figyelem: forró felület
	Rövidzárlat-biztos leválasztó transzformátor
	Kapcsolóüzemű tápegység
	Kizárólag beltéri használatra
	Egyenáram
	Váltóáram
	Töltés előtt olvassa el az utasításokat.
	A töltőport polaritása
	Időeltolásos miniatűr biztosítékkör
	II. osztály

A távfelügyelet nem nyilvános, magántulajdonban lévő helyek abszolút magánhasználatára szolgál, pusztán önvédelem és kizárólagos ellenőrzés céljából. Kérjük, hogy használat esetén vegye figyelembe a helyi adatvédelmi alapú jogi kötelezettségeket. Tilos a közterületek megfigyelése, különösen titkos szándékkal és/vagy a munkáltató részéről indokolt okok nélkül. Az ilyen nem indokolt használat kizárólag a felhasználó kockázatát és felelősségét terheli.

Európai uniós megfelelőségi nyilatkozat

Információ felhasználók számára leselejtezett elektromos és elektronikus berendezések hulladékként való kezeléséről



Ez a szimbólum a terméken vagy annak csomagolásán azt jelzi, hogy a elektromos vagy elektronikus termékek nem keverhetők a válogatatlan háztartási hulladékkal. A megfelelő kezelés érdekében az Ön felelőssége a leselejtezett berendezés hulladékként való elhelyezése a kijelölt gyűjtőpontokba való visszaszállítás megszervezésével.
A termék megfelelő elhelyezésével segít megőrizni az értékes erőforrásokat, és megakadályozni az emberi egészségre és a környezetre gyakorolt lehetséges negatív hatásokat, melyek máskülönben a hulladék nem megfelelő kezelésekor előfordulhatnak.
A használt készülék visszajuttatásához kérjük, használja a visszaszállítási és begyűjtő rendszert, vagy forduljon díjmentesen ahhoz a kereskedőhöz, ahol a terméket vásárolta, a legközelebbi kijelölt gyűjtőpontot illetően további részletekért, kérjük, vegye fel a kapcsolatot a helyi hatósággal.
A hulladék nem megfelelő elhelyezéséért büntetést szabhatnak ki, a nemzeti törvényeknek megfelelően.

Információk felhasználók számára a használt akkumulátorok selejtezéséről



Ez a szimbólum azt jelenti, hogy az elemeket és akkumulátorokat az élettartamuk végén nem szabad a válogatatlan háztartási hulladékkal keverni. Az Ön részvétele fontos része azirányú erőfeszítésünknek, hogy minimálisra csökkentsük az elemek és akkumulátorok emberi egészségre gyakorolt hatását.
A megfelelő újrahasznosítás érdekében ingyenesen visszajuttathatja ezt a terméket, az elemeket vagy az akkumulátorokat a kereskedőnek vagy a kijelölt gyűjtőpontra.
A termék megfelelő elhelyezésével segít megőrizni az értékes erőforrásokat, és megakadályozni az emberi egészségre és a környezetre gyakorolt lehetséges negatív hatásokat, melyek máskülönben a hulladék nem megfelelő kezelésekor előfordulhatnak.
A hulladék nem megfelelő elhelyezéséért büntetést szabhatnak ki, a nemzeti törvényeknek megfelelően.
A használt elemek és akkumulátorok elhelyezéséhez elkülönített begyűjtő rendszerek állnak rendelkezésre.
Kérjük, az elemeket és akkumulátorokat megfelelően helyezze el a helyi közösség hulladékgyűjtő/újrahasznosító központjában.

Bizonyos veszélyes anyagok használatára vonatkozó korlátozások (RoHS) irányelv

Az Ecovacs Home Service Robotics Co., Ltd. ezennel kijelenti, hogy a teljes termék, beleértve annak alkatrészeit (a kábeleket, vezetékeket stb.) megfelel az elektromos és elektronikus berendezésekben található bizonyos veszélyes anyagok használatának korlátozására vonatkozó 2011/65/EU RoHS irányelvnek és az azt módosító, a Bizottság felhatalmazásán alapuló (EU) 2015/863 irányelvnek („RoHS recast" vagy „RoHS 2.0").

Rádiókészülékekre vonatkozó irányelv

Az Ecovacs Home Service Robotics Co., Ltd. ezennel kijelenti, hogy a jelen szakaszban említett termék megfelel a 2014/53/EU rádiókészülékekre vonatkozó irányelv alapvető követelményeinek és más vonatkozó rendelkezéseinek.

Európai meghatalmazott képviselő:

CE

ECOVACS Europe GmbH
Holzstrasse 2 | D-40221 Düsseldorf | Németország

Az Ecovacs Home Service Robotics Co., Ltd. ezennel kijelenti, hogy a termék megfelel a 2011/65/EU RoHS irányelv és a Bizottság felhatalmazásán alapuló (EU) 2015/863, valamint a rádiókészülékekre vonatkozó 2014/53/EU irányelv alapvető követelményeinek és más vonatkozó rendelkezéseinek.
A megfelelőségi nyilatkozatott a következő címen tekintheti meg:
https://www.ecovacs.com/global/compliance.

A CSOMAG TARTALMA

1 A csomag tartalma

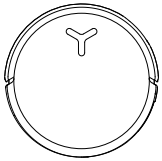

DEEBOT

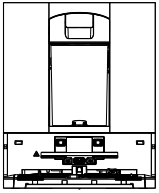

OMNI állomás

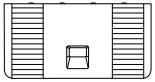

Alap

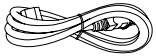

Tápkábel



Használati útmutató



Sarokvédők



ECOVACS
DEEBOT
Tisztítószer



ECOVACS DEEBOT
Nagy hatású tisztító-
szer

Megjegyzés:

*Egy átgondolt sarokvédő párat tartalmaz, amely növeli a felhasználó biztonságát és javítja a kezelési kényelmet. Felhelyezés: Igazítsa a sarokvédő belső nyílását a peremhez, és nyomja a helyére.

*Az ebben a kézikönyvben szereplő ábrák csak tájékoztató jellegűek, és eltérhetnek a termék tényleges megjelenésétől. A termék megjelenése és műszaki jellemzői előzetes értesítés nélkül változhatnak.

2 A termék megjelenése

1. DEEBOT elölnézete

A DEEBOT gombjai:
Érintse meg: Indítás/szünet átkapcsolása
Érintse meg és tartsa lenyomva 3 másodpercig: Visszatérés az állomásra

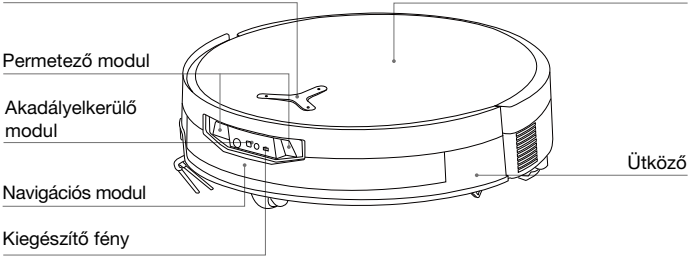

2. A DEEBOT alsó nézete

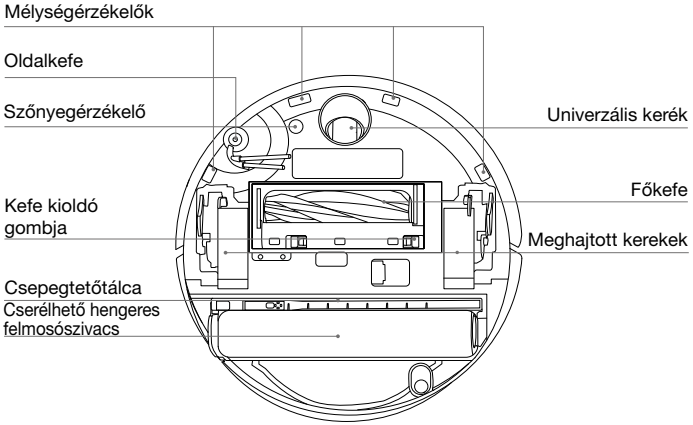

3. A DEEBOT belseje (a felső burkolat alatt)

RESET gomb
Hálózat beállítása: Nyomja meg a RESET gombot, és egy hangutasítást fog hallani, hogy csatlakoztassa a DEEBOT-ot az alkalmazáshoz.
Alapértelmezett beállítások visszaállítása: Tartsa 5 másodpercig lenyomva a RESET gombot. Miután meghallotta a hangutasítást, az indítózene lejátszódik, és a DEEBOT visszaáll az alapértelmezett beállításokra. Legyen óvatos ennek a funkciónak a használatakor.

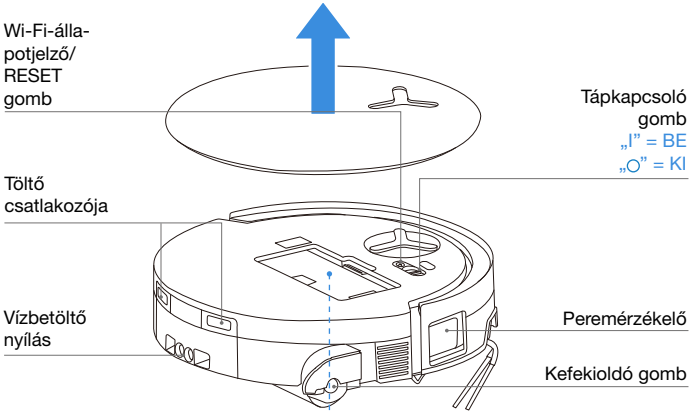

4. Portartály

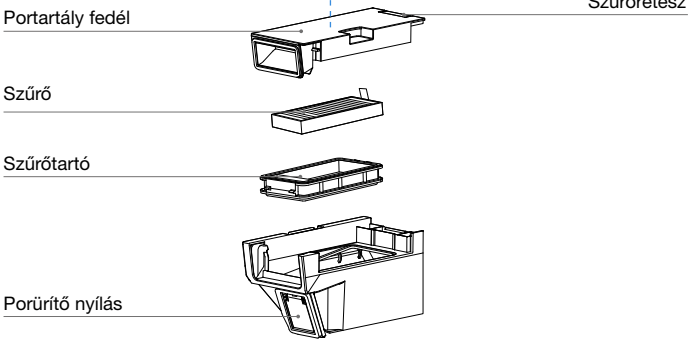

5. OMNI állomás elölnézete

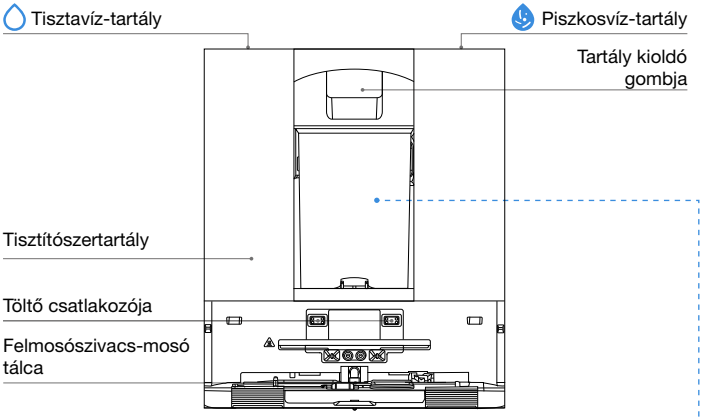

Megjegyzés:
- Villogó narancssárga: Kérjük, ellenőrizze az alkalmazásban a hiba okát.
- Ha DEEBOT nem töltődik, kérjük, törölje le a töltő érintkezőit tiszta, száraz ruhával.

6. Portároló tartály

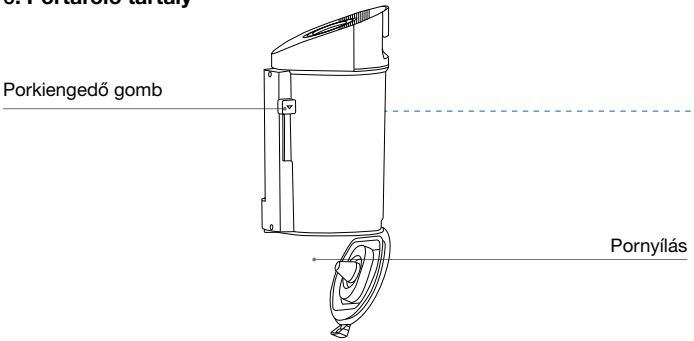

6. OMNI állomás hátulnézete

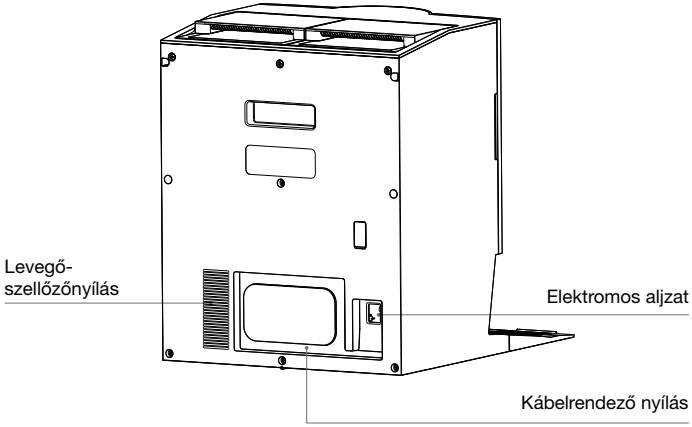

7. Jelzőlámpa a DEEBOT-on

Fényjelzés	Állapot
Lélegző fehér	Töltés
Folyamatos fehér	Teljesen feltöltve/fut
Folyamatos piros	Alacsony akkumulátor töltöttség
Pirosan villog	DEEBOT-riasztó
Villogó narancssárga	Állomásriasztás

8. Érzékelők áttekintése

Név	Funkció leírása
Navigációs modul	A lézeres távolságmérés a DEEBOT és a környező tárgyak közötti távolság mérésére szolgál a visszaverődés időkülönbsége alapján, lehetővé téve a modul számára, hogy a DEEBOT mozgása közben a körülötte lévő tárgyak figyelembe vételével térképet készítsen. A mérési távolság 10 m.
Akadályelkerülő modul	Az infravörös távolságmérés és hasonló háromszögelési módok a környező tárgyak és a DEEBOT közötti távolság mérésére szolgálnak. Amikor az érzékelő egy tárgyat érzékel a közelben, a DEEBOT automatikusan elfordul, hogy elkerülje a tárgynak való ütközést. A mérési távolság 0,3 m.
Mélységérzékelők	A Time-of-Flight (dToF) elvét használva a DEEBOT alján található dToF érzékelő folyamatosan méri a DEEBOT és a padló közötti távolságot. Eközben az alján lévő infravörös érzékelők infravörös távolságmérő technológiával érzékelik a távolságot. A DEEBOT nem mozog előre, ha lépcső van előtte (például ha a fehér felület magassága 55 mm vagy több, vagy a fekete felület magassága 30 mm vagy több), és az azonosított magasság meghaladja az előre beállítottat, megvalósítva a leeséságtló funkciót.
Szőnyegérzékelő	Az érzékelő 300 kHz-es ultrahangot bocsát ki, amelynek energiáját a szőnyeg elnyeli, így a visszavert energia a küszöbértéknél alacsonyabb lesz. A DEEBOT így érzékeli a szőnyeg jelenlétét. Az ECOVACS laboratóriumban több mint 50, a piacon kapható szőnyegtípust azonosítottak.
Ütközésgátló érzékelő	Az optoizolátor kapcsoló elvét alkalmazva a DEEBOT elkerüli az akadályokat, még mielőtt nekiütközne.
Peremérzékelő	Az infravörös távolságmérés segítségével a peremérzékelő érzékeli a DEEBOT és az oldalsó tárgyak közötti távolságot. Ha a jobb oldalán fal vagy akadály van, a DEEBOT széltakarítást végez, hogy ne hagyjon ki foltokat, és elkerülje az ütközést.
AIVI kamera	A mesterségen intelligencián alapuló intelligens elemzés lehetővé teszi a környezetérzékelést és a hatékony videokezelést (bizonyos modelleken).
Mikrofon	A mikrofon a hangot a levegőben terjedő emberi hang által okozott membránrezgésekkel rögzíti. Ez lehetővé teszi hangfelvételt készítését és a hangvezérlést, hogy a DEEBOT-ot a hangmodellek felvételével és algoritmusain keresztül irányítsa a kijelölt feladat elvégzésére. A tényleges ébredési távolság 5 m.
Infravörös foltérzékelő	A DEEBOT infravörös megvilágítással érzékeli a padló 40 cm-es körzetében a részecskéket és a folyékony szennyeződéseket, és intelligens tisztítási stratégiákat alkalmaz.

KEZDETI BEÁLLÍTÁS ÉS HASZNÁLAT

1 Megjegyzések takarítás előtt



Rakja rendbe a takarítandó területet

A lehető legnagyobb tisztítási terület eléréséhez a DEEBOT használata előtt helyezze a bútorokat, például asztalokat, székeket és állványos ventilátorokat a helyükre, és tegye el az alacsonyan fekvő tárgyakat, például mérlegeket.

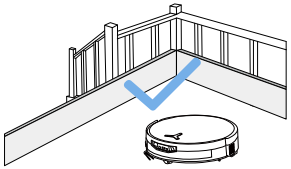

Akadályozza meg a DEEBOT leesését

Helyezzen fizikai akadályt a magas szélekre, például lépcsőkre és lépcsőfokokra, hogy megakadályozza a DEEBOT-ot abban, hogy átessen a peremen.

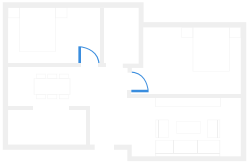

Nyissa ki az ajtókat és segítsen a DEEBOT-nak a felfedezésben

Nyissa ki az összes szobaajtót, hogy a DEEBOT az első használat során teljesen felfedezhesse a házat.

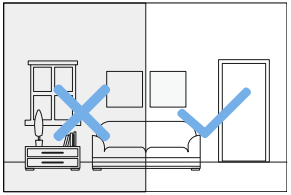

Biztosítson elegendő világítást

Gondoskodjon róla, hogy minden takarítási terület jól megvilágított legyen, hogy segítsen a DEEBOT akadályelkerülő moduljának az olyan akadályok pontos elkerülésében, mint a cipők, zoknik és zsinórok.



A takarítás hatékonyságának javítása érdekében szedje össze a padlóról az olyan tárgyakat, mint kábelek, ruhák és papucsok.



Mielőtt a készüléket bojtos szélű szőnyegen használná, kérjük, hajtsa be a szőnyeg bojtjait a szőnyeg alá.



Kérjük, ne álljon szűk helyeken, például folyosókon, hogy ne akadályozza a navigációs modult.



Biztosítsa a DEEBOT látásának tisztaságát, és kerülje el az akadályelkerülő modul lencséjének karcolását vagy elkenését ujjlenyomatokkal vagy olajos foltokkal. Tisztítószerek, oldószerek vagy spray-k helyett tiszta, puha ruhával törölje át a kamerát.

❷ Gyorsútmutató

A készülék használata előtt távolítsa el az összes védőanyagot.

1. Az állomás telepítése

A megfelelő behelyezést „kattanó” hang jelzi.

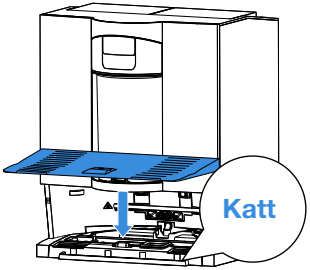

2. Az állomás összeszerelése és elhelyezése

Helyezze az OMNI állomást a falhoz, egy sima, kemény felületre. Ne helyezzen el tárgyakat 0,05 m-en belül egyik oldalon sem és 0,8 m-en belül elöl. Tekerje a felesleges tápkábelt az állomás hátoldalán lévő kábelrendező nyílás köré.

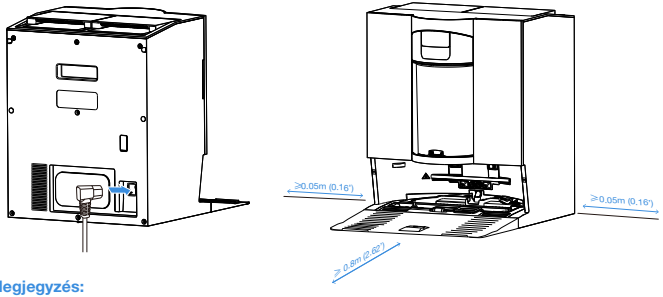

Megjegyzés:

- Ha az állomás közelében fényvisszaverő tárgyak, például tükrök és fényvisszaverő szegélylécek vannak, ezek alsó 14 cm-ét le kell takarni.
- Ne helyezze az állomást közvetlen napfényre vagy magas hőmérsékletű környezetbe.
- A jobb felhasználói élmény érdekében helyezze az állomást olyan helyre, ahol erős Wi-Fi jel fogható.

❸ Az ECOVACS HOME alkalmazás letöltése

Az összes elérhető funkció kihasználásához javasolt a DEEBOT-ot az ECOVACS HOME alkalmazásból irányítani.

Az alkalmazás letöltéséhez olvassa be a felső fedél alatt található QR-kódot.

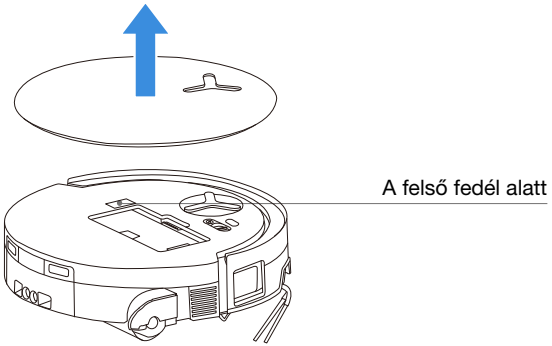

Vagy keressen az „ECOVACS HOME” kifejezésre az App Store-ban vagy a Google Play-ben az alkalmazás letöltéséhez.

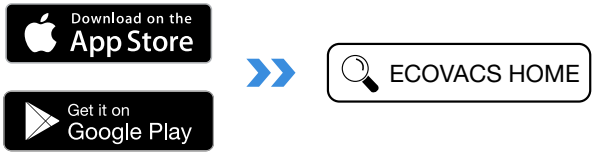

Megjegyzés: Kövesse az alkalmazás utasításait a regisztráció, a bejelentkezés és a csatlakozás befejezéséhez.

4 A DEEBOT csatlakoztatása az alkalmazáshoz

Bluetooth-szal: Kapcsolja be a DEEBOT-ot és a mobiltelefonján a Bluetooth-t. Engedélyezze az alkalmazásnak, hogy megkapja a mobiltelefon Bluetooth engedélyeit. Koppintson a DEEBOT QR-kódjának beolvasásához, vagy koppintson az alkalmazás vagy Hozzáadás gombjára a közeli DEEBOT megkereséséhez.

Wi-Fi-vel: Azt is választhatja, hogy a DEEBOT-ot más módszerekkel csatlakoztatja az alkalmazáshoz az alkalmazás oldalán található utasításoknak megfelelően.

Megjegyzés: Jobb felhasználói élmény eléréséhez csatlakozzon Bluetooth-szal.

Wi-Fi-hálózati követelmények:

- 2,4 GHz-es vagy 2,4/5 GHz-es vegyes hálózatot használjon.
- Az útválasztó a 802.11b/g/n és az IPv4 protokollokat támogatja.
- Ne használjon VPN-t (virtuális magánhálózatot) vagy proxyszervert.
- Ne használjon rejtett hálózatot.
- WPA és WPA2 TKIP, PSK, AES/CCMP titkosítással.
- A WEP EAP (vállalati hitelesítési protokoll) nem támogatott.
- Észak-Amerikában használja az 1–11, Észak-Amerikán kívüli az 1–13 Wi-Fi-csatornákat (lásd a helyi szabályozó hatóságot).
- Ha hálózati jelerősítőt/ismétlőt használ, a hálózat neve (SSID) és a jelszó megegyezik az elsődleges hálózatéval.
- Útválasztóján engedélyezze a WPA2-t.

Wi-Fi kijelző fény

	Lassan villogó fehér fény	Nem csatlakozik a Wi-Fi-hez
	Gyorsan villogó fehér fény	Csatlakozás
	Folyamatos fehér fény	Csatlakoztatva van egy Wi-Fi hálózathoz

Kérjük, vegye figyelembe, hogy az olyan intelligens funkciók megvalósításához, mint a távoli indítás, a hangvezérlés, a 2D/3D térkép megjelenítési és vezérlési beállítások, valamint a személyre szabott takarítás (a készüléktől függően), az ECOVACS HOME alkalmazás szükséges, amely folyamatosan frissül. Ahhoz, hogy az alkalmazás bizonyos funkcióit a készülék vezérlésére használhassa, el kell fogadnia az Adatvédelmi szabályzatunkat és a Felhasználói megállapodást, hogy feldolgozhassuk néhány alapvető és szükséges adatát. Ha nem ért egyet az Adatvédelmi szabályzatunkkal és a Felhasználói megállapodással, akkor ezek a funkciók nem lesznek elérhetők. A készülék alapvető funkcióit azonban kézi működtetéssel is használhatja.

Hálózati interfész adatai

Név	Leírás
Infravörös interfész	Az infravörös interfész alapértelmezés szerint ki van kapcsolva, és akkor aktiválódik, amikor a DEEBOT a töltőállomáson van. Amikor a DEEBOT a töltőállomáson van, az infravörös interfészen keresztül kommunikál a töltőállomással.
Bluetooth	Engedélyezze a Bluetooth-ot a DEEBOT hálózathoz való csatlakoztatásához a hálózat beállítása során. A Bluetooth a GAP1800, GATT 1801, 8888 szolgáltatást használja a biztonságos konfigurációhoz és adatinterakcióhoz.
WI-FI*	Az alkalmazás és a DEEBOT közötti adatátvitel megkönnyítése, lehetővé téve a DEEBOT alkalmazáson keresztüli vezérlését.
ECOVACS HOME alkalmazás	Az ECOVACS termékek olyan intelligens funkciókat kínálnak, mint a hálózat beállítása, a feltérképezés és a takarítási mód kiválasztása (az egyes termékekre jellemzően). Ezen funkciók használatához a felhasználóknak le kell tölteniük és használniuk kell a hivatalos ECOVACS HOME alkalmazást.

* A DEEBOT sorozatú robotporszívókat háztartási takarítási forgatókönyvekhez tervezték. A működéshez otthoni Wi-Fi-hálózatra van szükség, és a felhasználók a router beállításaiban konfigurálhatják a DDoS elleni védelmet.

5 A DEEBOT bekapcsolása és töltése

Kapcsolja be a DEEBOT fedele alatti hálózati kapcsolót („I" = BE „○" = KI) és helyezze a DEEBOT-ot a táphálóhathoz csatlakoztatott állomás elé. Használja az ECOVACS HOME alkalmazást vagy hangvezérlést a DEEBOT visszahívásához, vagy tartsa lenyomva a DEEBOT ⏻ gombját 3 másodpercig, hogy a DEEBOT dokkolhasson a töltéshez.

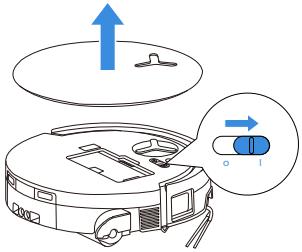

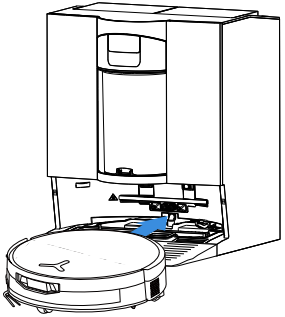

Megjegyzés:

- A DEEBOT nem tud töltődni, ha ki van kapcsolva.
- Takarítás után ajánlott a DEEBOT-ot bekapcsolva a töltőn hagyni, hogy készen álljon a következő takarításra.
- Annak érdekében, hogy a DEEBOT a takarítás után zökkenőmentesen tudjon visszatérni a töltéshez, kezdje a takarítást az állomásról, és kerülje az állomás mozgatását a folyamat során.

6 A tisztavíz-tartály megtöltése

Vegye ki a tisztavíz-tartályt, nyissa ki a tartály fedelét, és töltse fel a tartályt vízzel. Zárja be a tartályfedelet, és szerelje vissza a tisztavíz-tartályt.

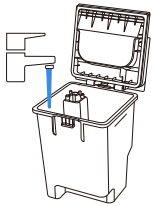

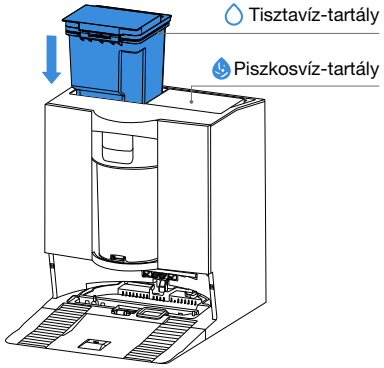

Megjegyzés:

- A meghibásodások elkerülése érdekében csak ECOVACS DEEBOT tisztítószert használjon.
- Tiszta, száraz ruhával törölje le a tartály felületén lévő vizet, mielőtt a helyére tenné.
- Ügyeljen arra, hogy használat előtt mindkét víztartály felső fedelét biztonságosan zárja le.
- A víztartályokban található víznyomok a funkcióvizsgálatból származnak. Kérjük, használja bizalommal.

7 A tisztítóoldat betöltése

1. Vegye le a tisztítószertartály fedelét, húzza ki a két tisztítószeres dobozt, és helyezze egy vízszintes, kemény felületre.

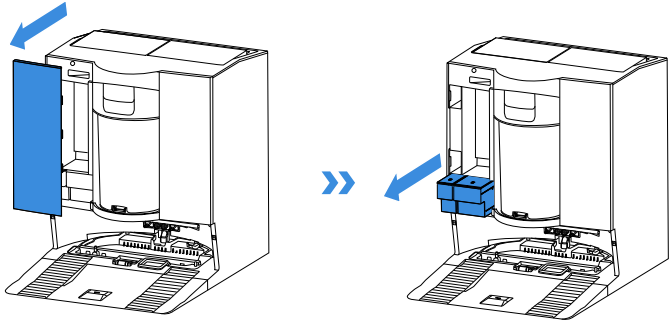

2. Öntse az ECOVACS DEEBOT tisztítószert a kék dobozba, a nagy hatású tisztítószert pedig a fekete dobozba. A dobozfedelek rögzítése után tolja vissza őket az állomásba, és zárja le a tartályfedelet.

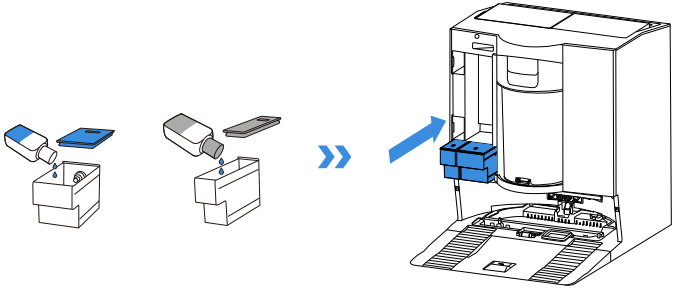

Megjegyzés: Ne öntsön tisztítószert a tisztavíz-tartályba. Ehelyett öntse a tisztítószertartályba. Ellenkező esetben a helytelen keverési arány túlzott habzást okozhat, és csökkentheti a tisztítás hatékonyságát.

3. Tegye vissza a tisztítószeres tartály fedelét, és szorosan nyomja rá, hogy a helyére rögzítse.

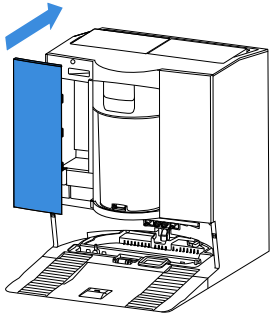

Megjegyzés:

- Ne töltse túl a tisztítószert, mert a fedél rögzítésekor túlcsordulhat. Ez a lépés kihagyható, ha nem használ rendszeresen padlótisztítószert, és az automatikus tisztítószer-adagolás funkció kikapcsolható az alkalmazásban.
- A termék jobb teljesítménye és hosszabb élettartama érdekében kérjük, használja az ECOVACS DEEBOT tisztítószert.
- Ügyeljen arra, hogy a tisztítószer dobozába ne essenek idegen tárgyak.

8 A DEEBOT működtetése takarításhoz

1. A feltérképezés megkezdése

Az első feltérképezés előtt kérjük, segítsen kiküszöbölni néhány lehetséges problémát.
Például, a DEEBOT beszorulhat egyes bútorok alá. Kérjük, olvassa el a következő megoldásokat:
① Ha lehetséges, emelje fel az alacsonyan ülő bútorokat;
② Takarja el a bútorok alját.
③ Állítsa be a virtuális határt az alkalmazásban.

2. A tisztítás indítása

- A DEEBOT víztartálya automatikusan feltöltődik az állomáson. Kézi feltöltés nem szükséges.
- A DEEBOT felmosáskor felismeri a padlótípusokat, és képes automatikusan felemelni a felmosóbetéteket, ha szőnyeggel találkozik. Kérjük, ne használja a DEEBOT-ot bolyhos szőnyegeken. Javasoljuk, hogy a bolyhos szőnyegeket a takarítási folyamat során hajtsa össze, vagy jelölje tiltott zónaként a szőnyeggel borított területet virtuális határvonal beállításával az alkalmazásban.

Kérjük, az első takarítás előtt győződjön meg róla, hogy a DEEBOT az állomáson van, és teljesen fel van töltve. A kezdéshez koppintson a DEEBOT ⏻ gombjára.
Az ECOVACS HOME alkalmazással vagy hangvezérléssel is elindíthatja.

3. Szünet

Koppintson a ⏻ gombra a DEEBOT-on a munka közbeni szüneteltetéshez.
A DEEBOT munkájának szüneteltetésére használhatja az ECOVACS HOME alkalmazást vagy a hangvezérlést is.

4. Felébresztés

Egy kis szünet után a DEEBOT összes jelzőfénye kialszik. A DEEBOT felébresztéséhez nyomja meg a ⏻ gombot.

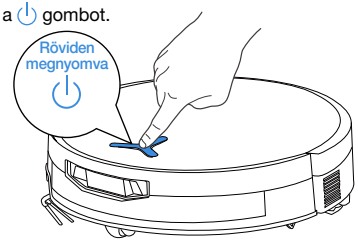

5. Vissza az állomásra

Használja az ECOVACS HOME alkalmazást vagy hangvezérlést a DEEBOT visszahívásához, vagy tartsa lenyomva a DEEBOT ⏻ gombját 3 másodpercig, hogy a DEEBOT dokkolhasson a töltéshez.

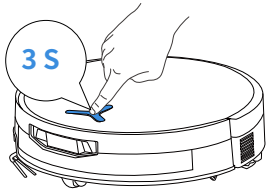

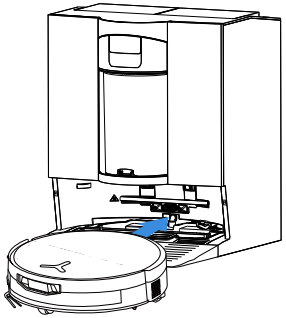

6. Mélyalvás mód

A DEEBOT mélyalvó üzemmódba lép, ha az akkumulátor védelme érdekében kb. 10 órán keresztül az állomáson kívül marad. A DEEBOT felébresztéséhez kapcsolja KI, majd ismét BE a robotot.

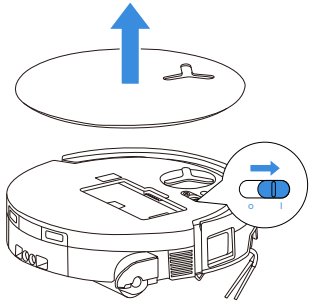

Amikor a DEEBOT egy feladat közben visszatér az állomásra, a PowerBoost töltés alapértelmezés szerint elindul, és körülbelül 5 percig tart. A DEEBOT ezután normál töltésre vált, és a töltés automatikusan leáll, ha teljesen feltöltődött.

RENDSZERES KARBANTARTÁS

❶ Karbantartás gyakorisága

Ahhoz, hogy a DEEBOT kiváló teljesítményt nyújtson, az alábbi rendszerességgel végezzen karbantartást és alkatrészcserét:

Alkatrész	Karbantartás gyakorisága	Csere gyakorisága
Cserélhető görgő	/	Egy-két havonta
Csepegtetőtálca	Hetente	/
Oldalkefe	2 hetente	Minden 3-6. hónapban
Főkefe	Hetente	Minden 6-12. hónapban
Szűrő	Hetente	Minden 3-6. hónapban
Univerzális kerék Mélységérzékelők Ütköző Töltőérintkezők a DEEBOT-on Töltőérintkezők az OMNI állomáson Navigációs modul Akadályelkerülő modul	Körülbelül havonta	/
Tisztavíz-tartály	3-3 havonta	/
Piszkosvíz-tartály	Havonta	/
Az állomás teste és alja	Havonta	/
Felmosószivacs-mosó tálca	5-3 havonta	
Tisztítószer egység	Havonta	
Portároló tartály	Minden egyes használat után	
Portartály szűrője	Minden 3-6. hónapban	3–6 havonta/többszöri mosás után

Megjegyzés: További tartozékokat az ECOVACS HOME alkalmazásban vagy a https://www.ecovacs.com weboldalon talál.

A DEEBOT KARBANTARTÁSA

❶ Portartály és szűrő karbantartása

1. Vegye ki a portartályt, és ürítse ki.

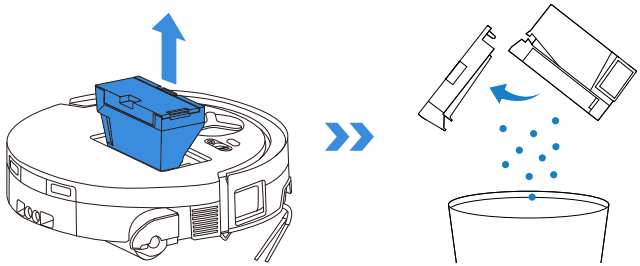

2. Nyissa ki a szűrőhálót, és vegye ki a szűrőt.

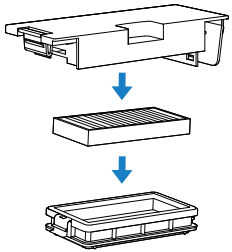

3. Öblítse ki vízzel a portartályt és a szűrőt, és rázza le a vízcseppeket.

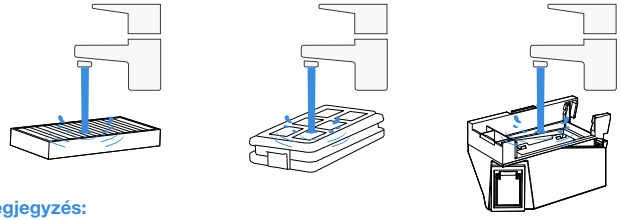

Megjegyzés:
- Öblítse át a szűrőt vízzel az ábra szerint.
- Ne használja az ujjait vagy keféket a szűrő tisztításához.

4. Szárítsa meg levegőn a portartályt és a szűrőt.

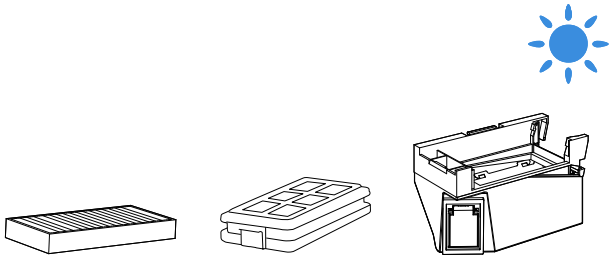

Megjegyzés: Használat előtt teljesen szárítsa meg a szűrő részeit.

2 A főkefe és az oldalkefék karbantartása

A főkefe megtisztítása

1. Vegye le a fedelet a főkeféről.

Megjegyzés: Mielőtt a DEEBOT-ot fejjel lefelé fordítaná, kérjük, ürítse ki a maradék vizet a csepegtető tálcáról.

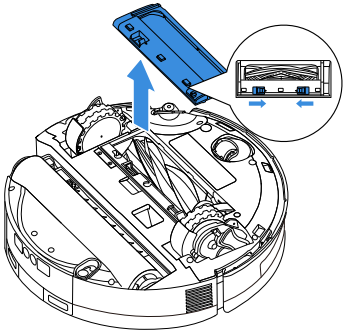

2. Vegye ki és tisztítsa meg a főkefét és a rekeszét.

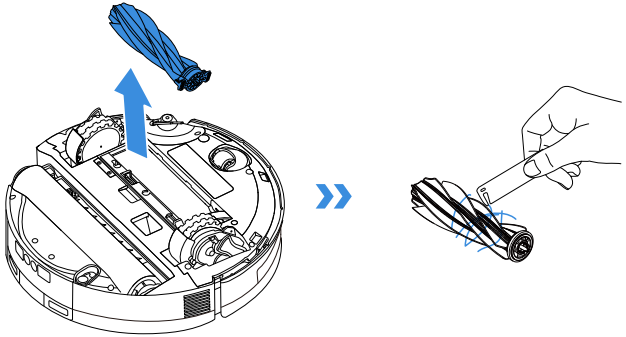

4. Szerelje be a főkefét és a fedelet.

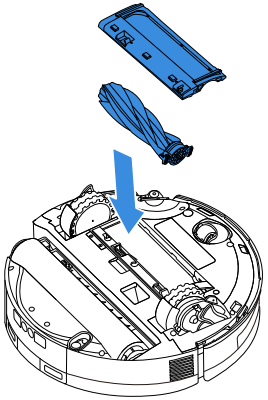

Az oldalkefe megtisztítása

Vegye ki az oldalsó kefét egy csavarhúzóval, és tisztítsa meg.

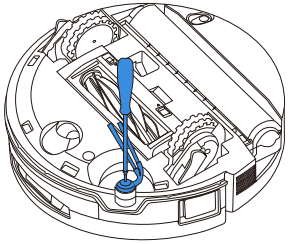

3 A hengerek alkatrészeinek karbantartása

1. Nyomja meg a hengeres felmosószivacs oldalán lévő hengerkioldó gombot, óvatosan emelje fel, és vegye ki a hengeres felmosószivacsot.

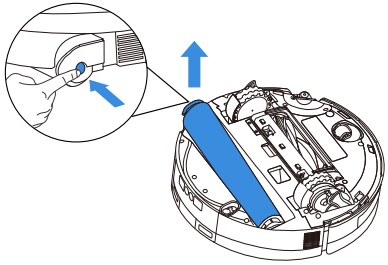

2. Távolítsa el a henger végének fedelét, majd tisztítsa és szárítsa meg a felmosószivacsot. Törölje át a henger rekeszét egy nedves, kicsavart ruhával.

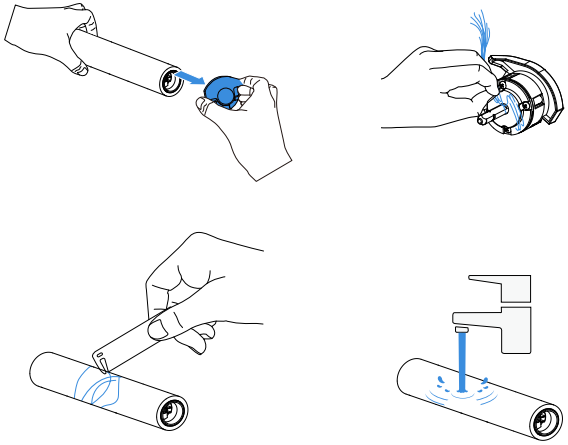

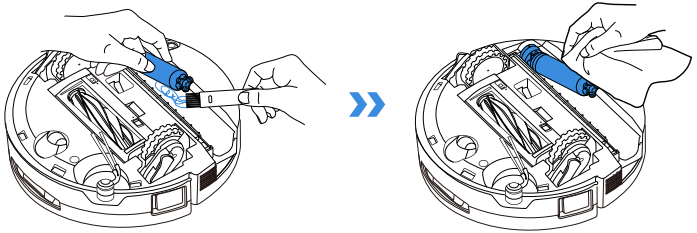

Megjegyzés:
• Ne húzza erősen a hengermotor alkatrészeit a tisztítás során, hogy elkerülje a sérülést.
• Ne mossa le a DEEBOT-ot vízzel.

3. Szerelje vissza a henger végére a fedelet, és rögzítse a hengeres felmosószivacsot a motorhoz. Ha a felmosószivacs a helyén van, igazítsa a henger kioldógombját a hengerrekesz oldalán lévő horonyhoz, és nyomja meg. A „kattanó” hang jelzi, hogy a felmosószivacs megfelelően be van szerelve.

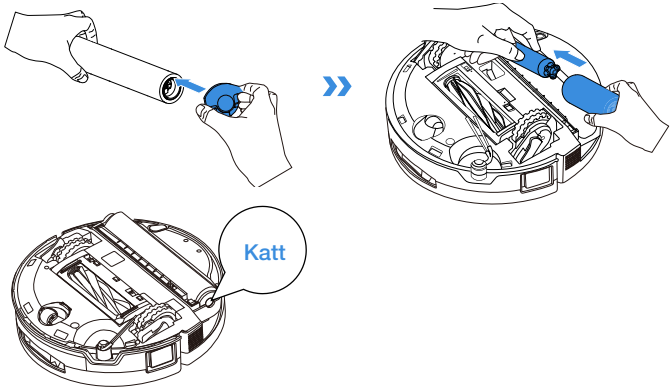

Megjegyzés: További tartozékokat az ECOVACS HOME alkalmazásban vagy a https://www.ecovacs.com weboldalon talál.

4 A csepegtetőtálca karbantartása

1. Nyomja fel a kioldógombot a csepegtető tálca eltávolításához, majd tisztítsa meg és szárítsa meg.

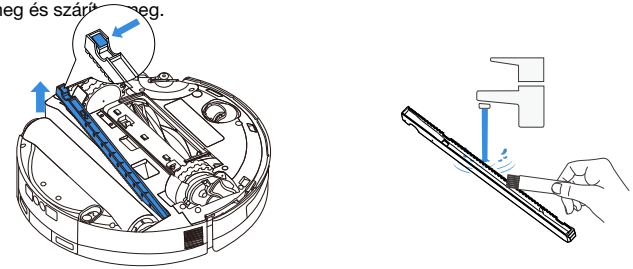

Megjegyzés: A DEEBOT felfordításakor kis mennyiségű maradék víz szivároghat ki, ha nincs szárító üzemmódban.

2. Helyezze vissza a csepegtető tálcát, és nyomja le erősen, amíg megfelelően be nem illeszkedik.

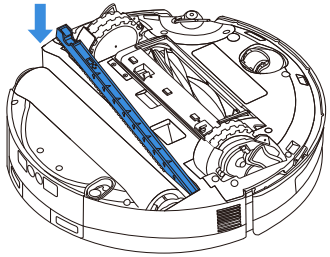

5 A felmosóhenger fedelének tisztítása

1. A hengeres felmosószivacs eltávolítása után csúsztassa a felmosóhenger fedelének kioldó kapcsolóját jobbra a feloldáshoz.

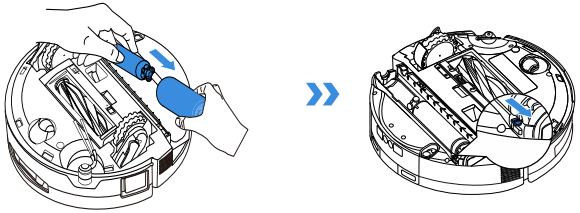

2. Fogja meg a felmosóhenger fedelét a hengerrekeszen lévő hornyánál fogva, majd óvatosan csavarja és emelje le.

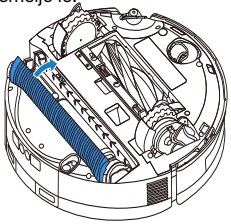

3. Miután a felmosószivacs burkolatát megtisztította és megszárította, igazítsa a tengelyét a henger rekeszének bal oldalán lévő sínhez, szerelje vissza, és zárja a kioldókapcsolót.

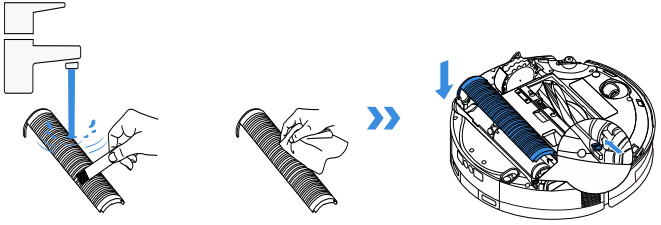

6 További részegységek karbantartása

Az akadályelkerülő modul lencséjének tisztítása

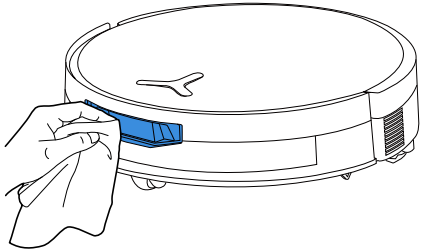

A lökhárító tisztítása

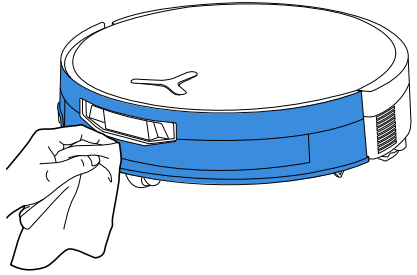

A navigációs modul tisztítása

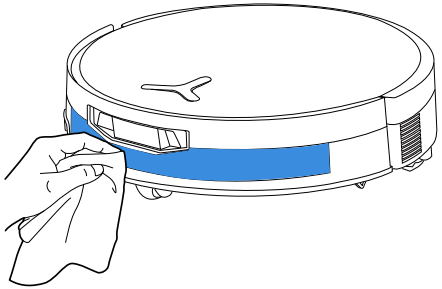

A töltőérintkezők tisztítása

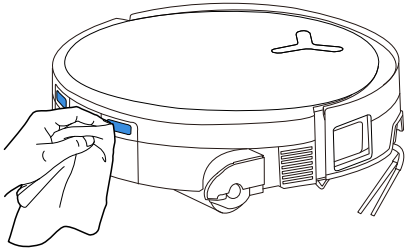

Megjegyzés:

• Törölje át a részegységeket egy tiszta, száraz ruhával. Soha ne használjon nedves ruhát. Ne használjon tisztító spray-ket vagy tisztítószereket, mert a nedvesség károsíthatja a készüléket.

• A töltőérintkezők érzékeny elektronikus alkatrészeket tartalmaznak. Száraz ruhával tisztítsa meg őket. Ne használjon nedves ruhát a víz által okozott kár megelőzése érdekében.

A peremérzékelő tisztítása

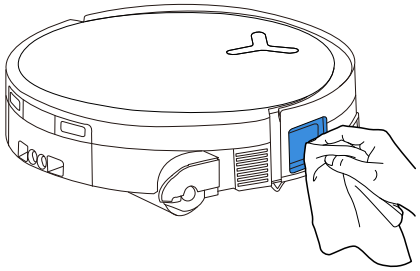

A leesésgátló érzékelők tisztítása

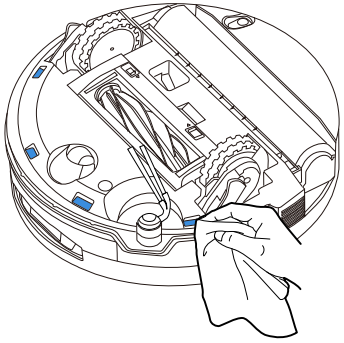

Az univerzális kerék tisztítása

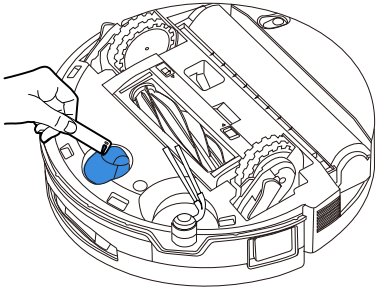

A hajtókerekek tisztítása

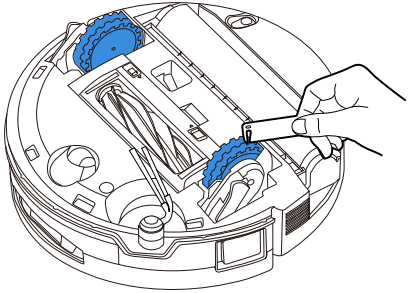

AZ ÁLLOMÁS KARBANTARTÁSA

❶ A porgyűjtő tartály és a szűrő karbantartása

1. Emelje fel a tartály kioldógombját, és vegye ki a portartályt.

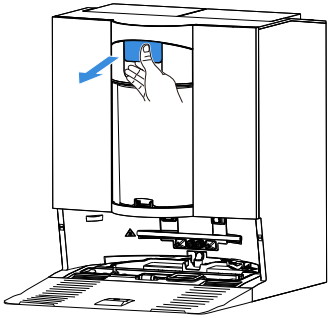

2. Igazítsa a portartály alját egy szemetesládához. Óvatosan mozgassa előre-hátra a porkiengedő gombot a többkúpos rendszer és a portartály belső falának tisztításához. Nyomja meg erősen a gombot, amíg be nem kattan, az alsó fedél kinyitásához és a por kiengedéséhez.

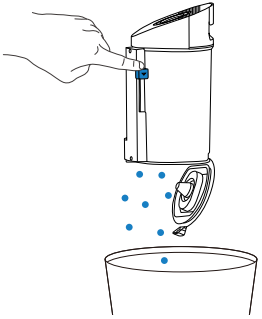

3. Csavarja le a tetejét, és vegye ki a szűrőt.

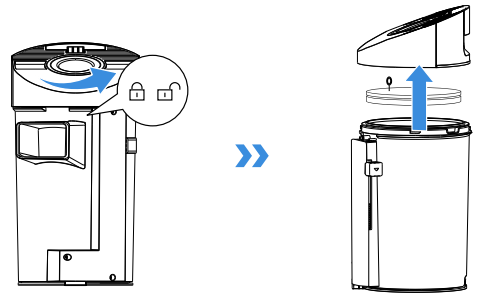

4. Csavarja le a többkúpos szerkezetet.

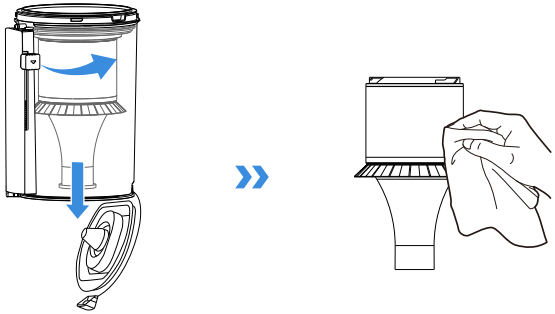

Megjegyzés: A többkúpos szerkezet mosása nem ajánlott. Ha szükséges, nedves ruhával törölje át, és hagyja megszáradni a levegőn.

5. Öblítse ki a tartályt vízzel, vagy törölje át nedves ruhával.

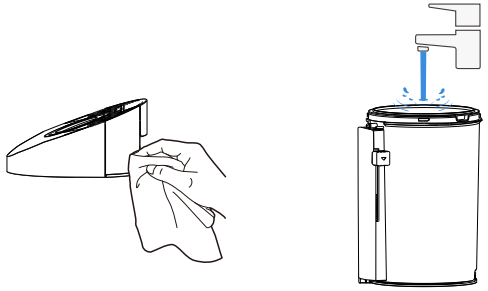

Megjegyzés: Kérjük, gondoskodjon arról, hogy a porgyűjtő tartály levegőn megszáradjon, mielőtt újra használná.

6. Öblítse ki vízzel a portartályt és a szivacsszűrőt, majd szárítsa meg őket.

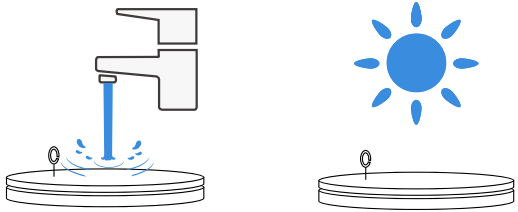

Megjegyzés: Használat előtt teljesen szárítsa meg a szűrőt.

❷ A felmosószivacs-mosó tálca karbantartása

1. Távolítsa el és tisztítsa meg az állomás alapját.

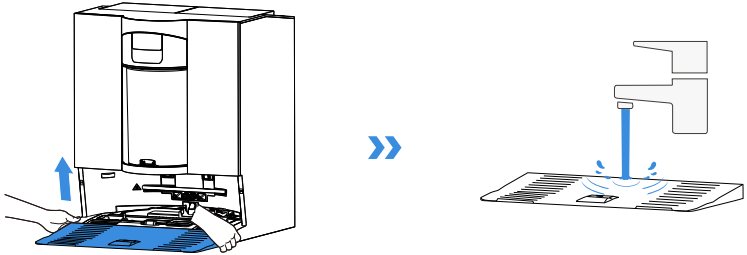

2. Vegye ki a felmosószivacs-mosó tálcát. Nyomja meg a tálcán lévő reteszt a szűrő levételéhez és tisztításához.

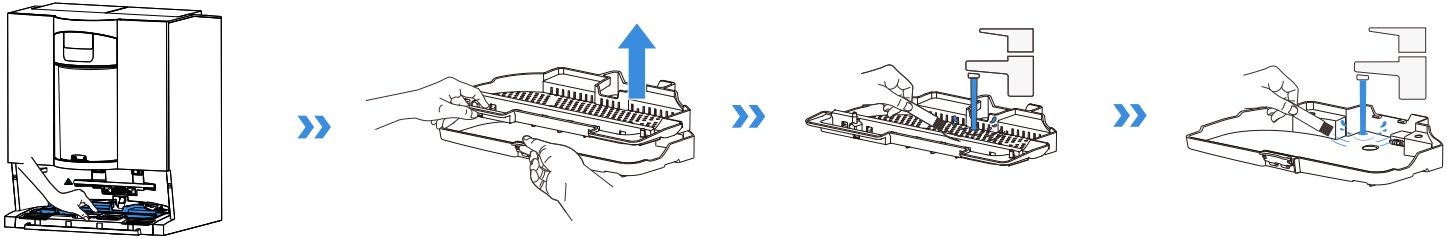

3. Szerelje vissza a felmosószivacs-mosó szűrőt, a tálcát és az állomás alját sorrendben. A „kattanó” hang jelzi, hogy biztonságosan a helyükön vannak.

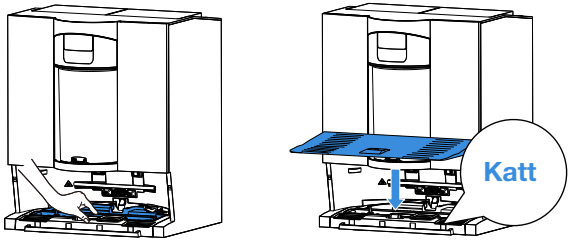

Megjegyzés: Kérjük, a hibás működés megelőzése érdekében megfelelően szerelje be a tálcát és az alapot.

4 Tárolás

Kérjük, tárolás előtt teljesen töltse fel és kapcsolja ki a DEEBOT-ot. Kérjük, 1,5 havonta töltse fel, hogy megakadályozza az akkumulátor túlzott lemerülését.

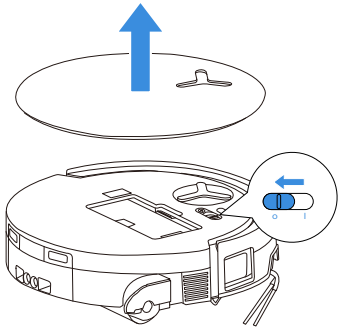

Kérjük, vegye figyelembe, hogy a DEEBOT nem tud feltöltődni kikapcsolt állapotban.

Megjegyzés:

• Miután a DEEBOT befejezte a takarítási feladatot, ajánlott nem kikapcsolni, hanem hagyni, hogy töltődjön, hogy jobban felkészüljön a következő takarítási műveletre.

• Ha az akkumulátor túlzottan lemerült, vagy hosszú ideig nem használja, előfordulhat, hogy a DEEBOT-ot nem lehet feltölteni.
Segítségért forduljon az ECOVACS-hoz. Ne szerelje szét az akkumulátort saját maga.

• Ha hosszabb ideig nem használja a DEEBOT-ot, használja az alkalmazásban található Készülék áthelyezése funkciót a DEEBOT belsejében lévő tiszta víz leeresztésére, az állomás víztartályainak üresen tartására és a hengeres felmosószivacsok szárazon tartására.

HIBAELHÁRÍTÁS

A következő lehetséges problémákra vonatkozóan olvassa el a megfelelő megoldásokat.

Nr.	Meghibásodás	Lehetséges ok	Megoldás
1	A DEEBOT nem tud csatlakozni az ECOVACS HOME alkalmazáshoz.	Helytelen felhasználónevet vagy jelszót adott meg a Wi-Fi-hez.	Adja meg a helyes felhasználónevet és jelszót a Wi-Fi-hálózathoz.
		A DEEBOT nincs az otthoni Wi-Fi hálózata jel tartományában.	Gondoskodjon róla, hogy a DEEBOT otthoni Wi-Fi hálózata jel tartományába kerüljön. Próbáljon a lehető legközelebb maradni a routerhez.
		A DEEBOT nincs konfigurálható állapotban.	Nyomja meg a Reset gombot a DEEBOT telefonhoz csatlakoztatásához a Bluetooth-on keresztül. Ha nem sikerült, nyomja meg a Reset + ⏻ gombot az ECOVACS HOME alkalmazással való csatlakoztatáshoz.
		A Wi-Fi-listán nincs otthoni Wi-Fi.	Ellenőrizze, hogy a Wi-Fi-jel nem tartalmaz-e különleges karaktereket. Ne használjon különleges karaktereket, mint a ! @#& ¥%^. Ne használjon 5 GHz-es hálózatot.
		Helytelen alkalmazást telepített.	Kérjük, töltse le és telepítse az ECOVACS HOME alkalmazást.
2	Nem lehet a bútortérképet létrehozni az alkalmazásban.	Ha takarítás közben mozgatja a DEEBOT-ot, elveszítheti a térképet.	Takarítás közben ne mozgassa a DEEBOT-ot.
		Az automatikus takarítás nem fejeződött be.	Győződjön meg róla, hogy a DEEBOT takarítás után automatikusan visszatér az OMNI állomásra.
		A többszintes mód nem volt engedélyezve a második térkép létrehozásakor.	Kérjük, engedélyezze a többszintes üzemmódot az alkalmazásban.
3	A oldalkefe használat közben kiesik a helyéről.	Az oldalkefe nincs megfelelően beszerelve.	Az oldalsó kefe csavarhúzóval történő felszerelésekor ügyeljen arra, hogy a csavart biztonságosan meghúzza.
4	Nem található jel. Nem lehet visszatérni az állomásra.	Az OMNI állomás rossz helyen van.	Helyezze el megfelelően az állomást [A DEEBOT bekapcsolása és töltése] szakaszban leírtak szerint.
		Az állomás nem kap áramot, vagy áthelyezték.	Ellenőrizze, hogy az OMNI állomás csatlakoztatva van-e az áramforráshoz. Ne mozgassa az OMNI állomást.
		A DEEBOT nem az OMNI állomástól kezdi a takarítást.	Javasoljuk, hogy a DEEBOT az OMNI állomástól kezdje a takarítást.
		A dokkolási útvonal el van zárva. Például, az ajtó zárva van azon a helyiségen, ahol az állomást elhelyezte.	A töltési útvonalat tartsa szabadon.

Nr.	Meghibásodás	Lehetséges ok	Megoldás
5	A DEEBOT visszatér az OMNI állomásra, mielőtt befejezné a takarítást.	A szoba olyan nagy hogy a DEEBOT-nak vissza kell térnie a feltöltéshez.	Kérjük, engedélyezze az automatikus folytatást. További részletekért kövesse az alkalmazás útmutatóját.
		A rendkívül összetett lakáselrendezéseknél a takarítás hatékonysága csökkenhet, ami esetleg hiányos takarítást eredményezhet.	Egyszerűsítse otthonának elrendezését.
6	A DEEBOT nem töltődik.	A DEEBOT nincs bekapcsolva.	Kapcsolja be a DEEBOT-ot.
		A DEEBOT töltőérintkezői nem csatlakoznak az OMNI állomás töltőérintkezőihez.	Figyeljen oda, hogy a DEEBOT töltőérintkezői csatlakozzanak az állomás töltőérintkezőihez, ekkor a ⏻ villog. Ellenőrizze, hogy a DEEBOT és az OMNI állomás töltőérintkezői nem szennyezettek-e. Kérjük, tisztítsa meg ezeket az alkatrészeket a [RENDSZERES KARBANTARTÁS] szakaszban ismertetett utasítások szerint.
		Az OMNI állomás nincs csatlakoztatva a tápegységhez.	1. Figyeljen oda, hogy az OMNI állomás csatlakozzon a tápegységhez. 2. A tápellátás csatlakoztatása után győződjön meg arról, hogy a motor indítási hangja hallható.
		Az alapot nem szerelték be a helyére.	A megfelelő telepítéshez olvassa el a [Gyorsindítás] szakaszt.
7	Takarítás közben a DEEBOT nagyon hangos.	A főkefe/oldalkefe összegabalyodott, vagy a portartály/hengeres felmosószivacs/szűrő eltömődött.	Javasoljuk, hogy rendszeresen tisztítsa meg a főkefét, az oldalkefét, a portartályt, a hengeres felmosószivacsot, a szűrőt stb.
		A DEEBOT erős szívó üzemmódban vagy maximális szívóteljesítmény üzemmódban van.	Váltson át normál vagy csendes üzemmódra. A csendes üzemmód csökkentheti a tisztítási teljesítményt.
8	A DEEBOT munka közben elakad és leáll.	A DEEBOT elakadt egy tárgyban (elektromos kábelek, függönyök, szőnyegpadló stb.) a padlón.	A DEEBOT többször megpróbálja kiszabadítani magát Ha nem sikerülnek a próbálkozásai, kézzel távolítsa el az akadályokat és indítsa újra.
		A DEEBOT beszorulhat a vele azonos magasságú nyílásokkal rendelkező bútorok alá.	Kérjük, emelje fel a bútort, állítson fel fizikai akadályokat, vagy állítson be virtuális határokat az ECOVACS HOME alkalmazásban.
		A DEEBOT szűk helyen beragad.	Rakjon rendet otthonában, állítson fel fizikai akadályokat, vagy állítson be virtuális határokat az ECOVACS HOME alkalmazásban.

Nr.	Meghibásodás	Lehetséges ok	Megoldás
9	Takarítás közben a DEEBOT olyan problémákkal találkozhat, mint a rendetlen útvonal, a korlátolt mozgás, az ugyanazon pontokon történő ismételt takarítás, és a kis területek kihagyása.	Egy nagy terület nem lett feltakarítva, valószínűleg azért, mert el volt torlaszolva.	Győződjön meg róla, hogy az ajtó nyitva van, és távolítsa el a lehetséges akadályokat, például a papucsokat és a szétszórt zsinórokat. A DEEBOT kiegészítő takarítást fog végez a takarítási munkamenet befejezése előtt.
		A hajtókerekek megcsúszhatnak a padlón, amikor a DEEBOT lépcsőkön, küszöbökön és ajtórésfedő léceken mászik fel, ami befolyásolhatja a teljes otthoni környezet megítélését.	Zárja be a szoba ajtaját, vagy állítson be egy virtuális határt az alkalmazásban. Ezután beviheti a DEEBOT-ot a szobába, hogy külön takarítsa fel.
		A frissen viaszolt vagy polírozott padlón, valamint a sima csempéken kisebb lehet a súrlódás a hajtókerekek és a padló között.	Takarítás előtt kérjük, várja meg, amíg a viasz megszárad.
10	Miután visszatért az OMNI állomásra, a DEEBOT nem üríti ki a portartályt.	Az alkalmazásban az automatikus ürítés funkció nincs bekapcsolva.	Kapcsolja be az automatikusa ürítés funkciót az alkalmazásban.
		A DEEBOT kézzel történő visszahelyezése az állomásra nem indítja el az automatikus ürítés funkciót.	Javasoljuk, hagyja, hogy a DEEBOT magától visszatérjen az OMNI állomásra. Ne mozgassa kézzel.
		Ne zavarjanak módban a DEEBOT nem üríti ki a portartályt, miután visszatért az OMNI állomásra.	Kapcsolja ki a Ne zavarjanak üzemmódot az alkalmazásban, vagy indítsa el manuálisan a por ürítését.
		Az állomás az ürítési hatékonyság csökkenését érzékeli.	Tisztítsa meg a portartályt és a szivacsszűrőt a [RENDSZERES KARBANTARTÁS] szakasz szerint, zárja le megfelelően a porgyűjtőt, és szerelje be az állomásba.
		Ellenőrizze, hogy a portartály nem telt-e meg, és nem okoz-e dugulást.	Tisztítsa meg a portartályt a [RENDSZERES KARBANTARTÁS] szakasz szerint.
		Ha a fenti lehetséges okokat kizártuk, akkor az állomás alkatrészei rendellenesek lehetnek.	Kérjük, segítségért vegye fel a kapcsolatot az ügyfélszolgálattal.
11	Az automatikus ürítés sikertelen.	Az állomás az ürítési hatékonyság csökkenését érzékeli.	Tisztítsa meg a portartályt és a szivacsszűrőt a [RENDSZERES KARBANTARTÁS] szakasz szerint, zárja le megfelelően a porgyűjtőt, és szerelje be az állomásba.
		A portartály kivezetését idegen tárgyak zárják el.	Vegye ki a portartályt, és vegye ki az idegen tárgyakat a kivezetésből.
		A portartály nincs megfelelően beszerelve, illetve nincs szorosan lezárva.	Helyezze be a portartályt megfelelően, és zárja le szorosan.

Nr.	Meghibásodás	Lehetséges ok	Megoldás
12	A DEEBOT működése közben porszivárgás történik.	A portartály kivezetését idegen tárgyak zárják el.	Vegye ki a portartályt, és vegye ki az idegen tárgyakat a kivezetésből.
13	A hengeres felmosószivacs nem forog.	A hengeres felmosószivacs nincs megfelelően beszerelve.	Szerelje be megfelelően a hengeres felmosószivacsot a [RENDSZERES KARBANTARTÁS] szakaszban leírtak szerint.
		A hengeres felmosószivacsot idegen tárgyak akadályozzák.	Tisztítsa meg és szerelje be a hengeres felmosószivacsot megfelelően a [RENDSZERES KARBANTARTÁS] szakaszban írtak szerint.
14	A hajtókerék beragadt.	A hajtókerék idegen tárgyak miatt beakadt vagy elakadt.	Forgassa el és nyomja meg a hajtókereket, hogy ellenőrizze, nem tekeredett-e rá, vagy nem akadályozzák-e idegen tárgyak. Ha bármilyen idegen tárgyat talál, kérjük, azonnal vegye ki. Ha ez nem oldja meg a problémát, kérjük, segítség kéréséhez vegye fel a kapcsolatot az ügyfélszolgálattal.
15	A felmosószivacs-mosó tálca tele van vízzel, és nem lehet kiüríteni. Egy hangjelzés jelzi a felmosószivacs-mosó tálca meghibásodását.	A piszkosvíz-tartály nincs megfelelően beszerelve.	Nyomja le a piszkosvíz-tartályt, hogy megbizonyosodjon arról, hogy megfelelően van beszerelve.
		A piszkosvíz-tartály tömítődugói nincsenek megfelelően beszerelve.	Győződjön meg arról, hogy a két tömítődugó megfelelően be van helyezve.
		A felmosószivacs-mosó tálca nincs megfelelően behelyezve.	Ellenőrizze és győződjön meg róla, hogy a felmosószivacs-mosó tálca megfelelően van-e behelyezve.
		Ellenőrizze, hogy a lebegő golyó nem akad-e el, ha nincs víz a felmosószivacs-mosó tálca aljában.	Vegye ki a felmosószivacs-mosó tálcát, hogy a lebegő golyót visszategye a helyére.
		Az OMNI állomás nem tudja a szokásos módon leengedni a vizet.	Helyezze a DEEBOT-ot az állomásba. Miután meggyőződött róla, hogy töltődik, koppintson duplán a ⏻ gombra. Ha ez nem oldja meg a problémát, segítségért vegye fel a kapcsolatot az ügyfélszolgálattal.
		A felmosószivacs-mosó tálca szívónyílását idegen tárgyak vagy piszok akadályozzák.	Kérjük, tisztítsa meg a felmosószivacs-mosó tálcát és a szűrőjét, és győződjön meg arról, hogy a bemeneti nyílásban nincsenek idegen tárgyak.
		A hangjelzés a fenti megoldások kipróbálása után sem szűnik meg.	Kapcsolja ki és be az állomást. Ha ez nem oldja meg a problémát, kérjük, segítség kéréséhez vegye fel a kapcsolatot az ügyfélszolgálattal.

Ha a probléma az ajánlott megoldások ellenére is fennáll, kérjük, forduljon ügyfélszolgálatunkhoz segítségért.

MŰSZAKI JELLEMZŐK

Modell	**DEX35**		
Névleges áramfelvétel	17,8 V ⎓ 2 A	Gyorstöltési bemenet	16,4 V ⎓ 10,5 A
Töltési idő	Körülbelül 4 óra		
Állomásmodell	**CH2541**		
Állomás névleges áramfelvétele	220–240 V ~ 50–60 Hz		
Állomás nominális névleges áramleadása	17,8 V ⎓ 2 A	Gyorstöltési kimenet (rövid idő)	16,4 V ⎓ 10,5 A
Névleges áramfelvétel (töltés)	2 A		
Teljesítmény (ürítés)	650 W		
Teljesítmény (forrózes felmosófej)	360 W		
Frekvenciasáv	2400-2483,5 MHz		
Teljesítmény felvétel készenléti módban, hálózathoz csatlakoztatva	Kevesebb, mint 2,00 W		

A vezeték nélküli modul teljesítménye kevesebb, mint 100 mW.
A termékkövetelmények (funkcionalitás és felhasználói élmény) alapján termékeink nem ultraalacsony fogyasztású készülékarchitektúrát használnak, így nincs kikapcsolt és készenléti üzemmód.
Miután a készülék teljesen feltöltődött, 20 percen belül hálózati készenléti üzemmódba lép. A hálózati készenléti üzemmódban a teljesítmény 1,9 W.
Megjegyzés: A folyamatos termékfejlesztés miatt a műszaki és megjelenési jellemzők módosulhatnak.
További tartozékokat a https://www.ecovacs.com weboldalon talál.

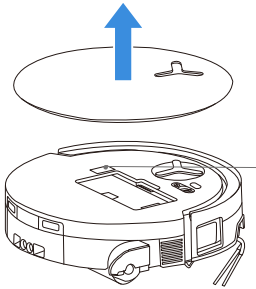

Kérjük, használja a mobilkamerát a QR-kód beolvasásához és a felhasználói útmutató letöltéséhez.

Ecovacs Home Service Robotics Co., Ltd.
No.518 Songwei Road, Wusongjiang Industry Park, Guoxiang Street,
Wuzhong District, Suzhou, Jiangsu, Kína.